casselin	Sèche mains en ABS blanc	Version : CSM10317
	Référence : CSM1	

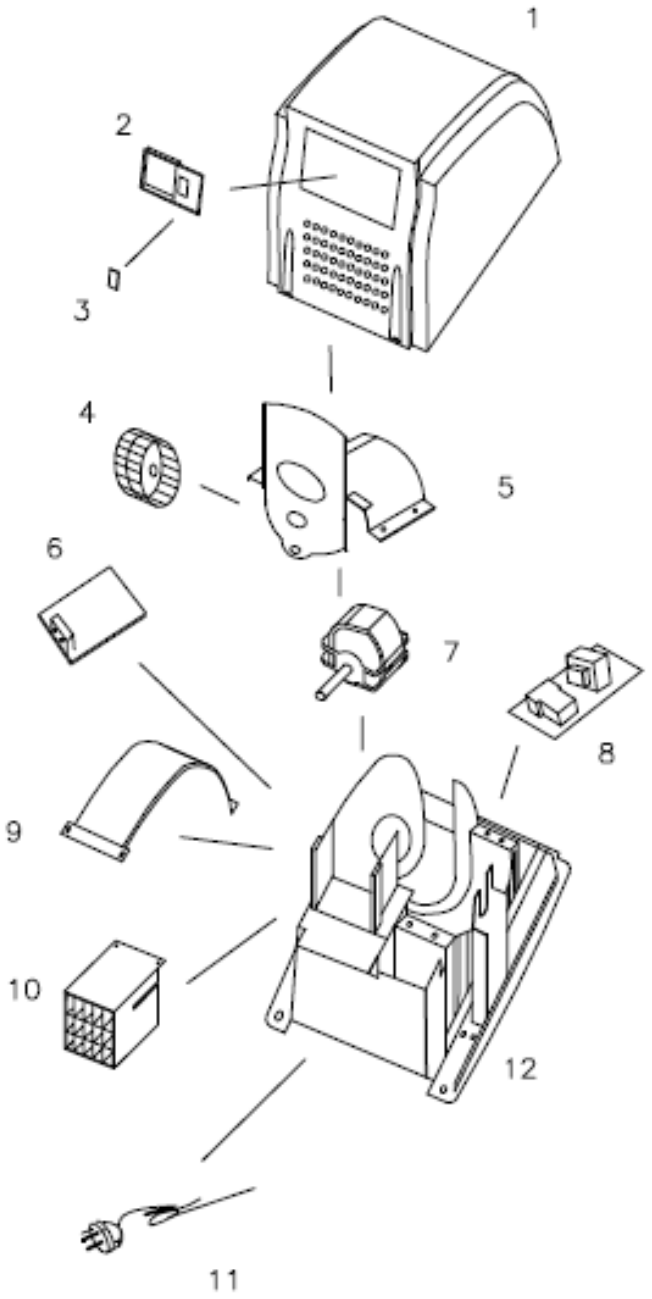

	Sèche-mains	Version : CMS10317
	Référence : CMS1	

N° pièce	Description pièce	Référence
1	Couvercle	0317SM11
2	Embase capteur	0317SM12
3	Capteur	0317SM13
4	Ventilateur	0317SM14
5	Support moteur	0317SM15
6	Plaque	0317SM16
7	Moteur	0317SM17
8	Carte électronique	0317SM18
9	Plaque de protection	0317SM19
10	Résistance	0317SM110
11	Câble d'alimentation	0317SM111
12	Base	0317SM112